Так красиво на картинках

Индикатор на панели приборов показывает небо. А хотелось видеть что с АКБ. Был куплен индикатор, который можно настроить на любое напряжение от 10 до 100 вольт.

Индикатор заряда аккумуляторов JS-C33

тут самое место, для такого чудного прибора

С двух сторон откручиваем по шурупчику, для доступа к нужному разъёму

В этом красном разъёме 72 вольта нужен чёрный — минусовый, и серый — плюсовый

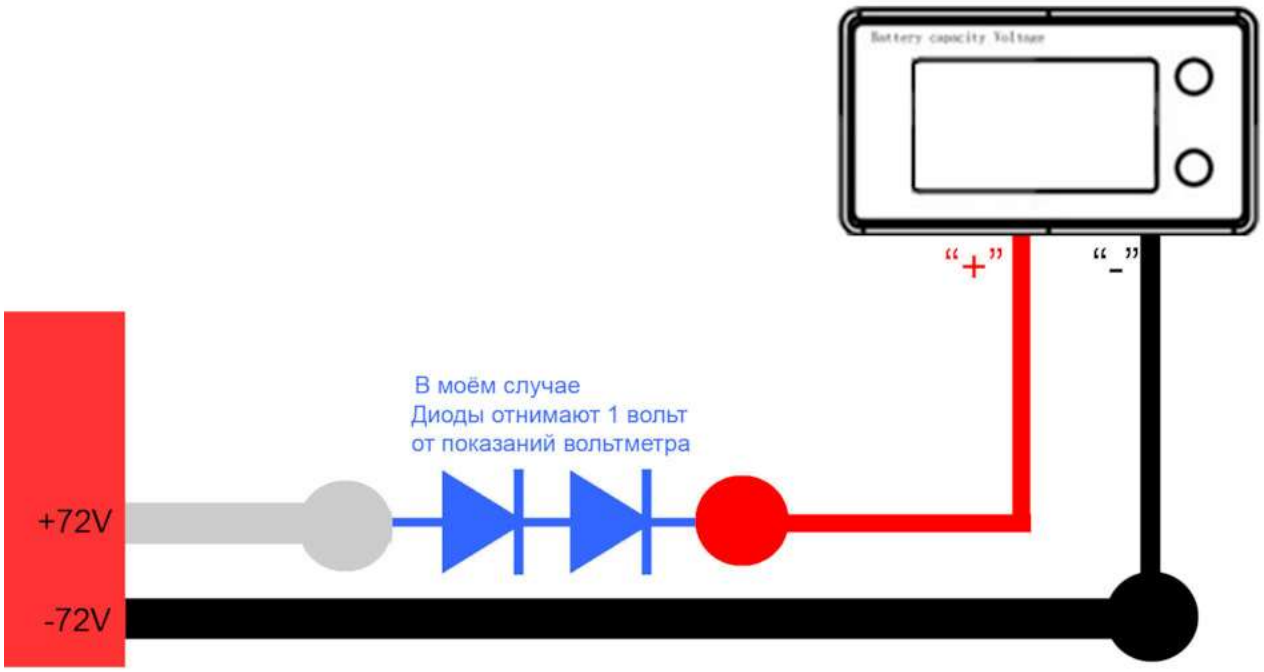

Мне попался вольтметр завышающий показания на 1 вольт. При 12 вольтах показывает точно, а вот при 72 вольтах показывает 71

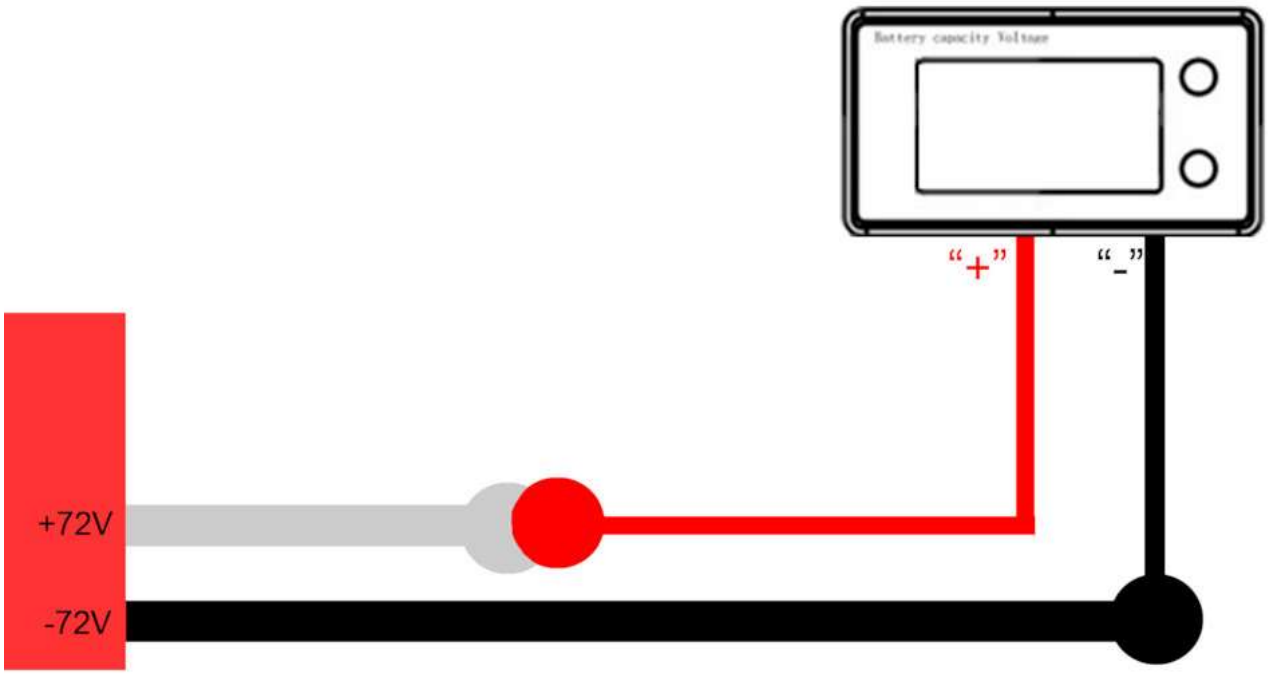

Если у вас показывает всё правильно, то схема включения такая.

мануал по индикатору

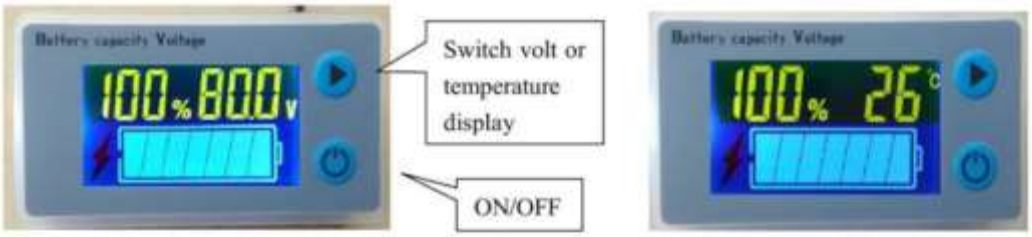

P 1

Красный провод к положительной клемме, черный провод к отрицательной клемме.
После включения прибор, показывает процент заряда батареи, значение напряжения, и символы настроенного напряжения аккумулятора.
Нажмите кнопку , чтобы выключить.
В выключенном режиме вы можете разбудить прибор, нажав любую кнопку.
Нажмите кнопку , вы можете переключить отображение вольты - градусы.
Напряжение на интерфейсе дисплея измеряется в режиме реального времени, а значение напряжения отображается 10-100V.
Процент в интерфейсе дисплея - это процент оставшегося заряда батареи
Когда батарея подключена к зарядному устройству или разрядке сильноточной нагрузки, на дисплее параметры будут колебаться
Красная молния мигает сигналом тревоги, когда батарея разряжена

Переход в режим настроек:

включите прибор, нажмите кнопку в течение 5 секунд, войдите в основное меню, как показано на рисунке Р 2.

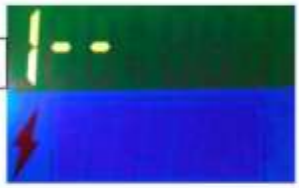

P 2

Главное меню включает 5 под меню: 1--,2--,3--,4--,5--
Нажмите кнопку , для перехода по подменю
1- -: Выбор литиевую батарею или свинцовую кислотную батарею или батарею LiFeCoPO4
2- -: Установка Задержка задержки OFF/ON, и выбор времени задержки.
3- -: Напряжение в процентах от 0 до 100 ручная настройка. Аннулирует настройки пункта 1
4- -: Установка значения сигнала тревоги разрядки в пределах 11.5V-90V.
5- -: Калибровать показания вольтметра прибора. Эталонными 20,00V
Нажмите кнопку , для входа в меню, и удерживайте кнопку в течение немного долгого времени, чтобы сохранить и выйти.

Подробная функция подменю:

1- - Быстрый выбор типа батареи
В этом меню можно быстро выбрать параметры по умолчанию:
L представляет литиевую батарею, а цифра «3» количество банок литиевой батареи,
P свинцово-кислотная батарея, и цифры кратные 12V (пошагово 24, 36, 48, 60, 72) позади представляют полное напряжение АКБ
F батарею LiFeCoPO4

P 3

Установка:

как показано в Р 3, и отобразить 1-L/P/F xx, нажмите кнопку , чтобы переключиться между F, P и L. Нажмите кнопку , чтобы изменить параметры, выберите соответствующую батарею из спецификации. После выбора нажмите кнопку , чтобы сохранить настройки.
Например:
P 12V означает свинцово-кислотные 12V
P 72V означает свинцово-кислотные батареи 72V

L 3 представляет 3 банки лития 4.2V-3S-12.6V
L 4 представляет собой 4 банки лития 4.2V-4S-16.8V
F 4 представляет 4 банки LiFeCoPO4 3.2V-4S-12.8V
F 8 представляет 8 банки LiFeCoPO4 3.2V-8S-25.6V

Примечание: Если вы выбираете спецификации батареи и фактическую батарею по спецификации, то процентное значение не может быть используется в качестве эталонного значения для оставшейся батареи. значение напряжения — это текущее напряжение батареи.

Все параметры сохранить и выйти в подменю

2- - время задержки включенного дисплея, задержка ON-OFF

Время задержки, как показано на Рисунке 4

Статус переключателя с левой стороны, правая сторона отображает время задержки (10/30/60/120 секунд)

P 4

Установка:

Нажмите кнопку , чтобы изменить параметры, выберите соответствующий символ спецификации. После выбора нажмите на пару секунд кнопку , чтобы сохранить значение. Или если вам не нужно менять на другие параметры.

Примечание: Функция задержки времени работает только при включении. Если эта функция включена, панель LCD будет отображать маленький символ 'D'

3- - Напряжение в процентах от 10V до 100V. Ручная настройка. (*Сбрасывает и отключает пункт 1)*

Если спецификация аккумулятора вас не устраивает, то вы можете настроить напряжение батареи по своим параметрам.

значение слева устанавливает напряжение 0% .

значение справа устанавливает напряжение 100%.

P 5

Установка:

Войдите меню 3--, Нажмите кнопку , чтобы настроить напряжение, нажмите кнопку для сдвига, нажмите и удерживайте кнопку , чтобы сохранить. Или нажать и удерживать кнопку для выхода из настроек.

Примечания: Нижнее значение не должно превышать рабочее напряжение, если значение на левой стороне больше или равно значению на правой стороне, сохранение недействительно.

4- - Настройка и включение-выключение сигнала тревоги (красный символ молнии)

Войдите в меню 4 -, как показано Рисунок 6:

С левой стороны находится ON/OFF красного символа молнии. Справа - это значение напряжения тревоги.

P 6

Установка:

войдите в меню 4-- нажмите кнопку чтобы включить или выключить мигающую молнию, нажмите кнопку , вы можете нажать и удерживать кнопку чтобы выйти.

Примечания: входное значение 11,5 В - 90 В не должно превышать рабочее напряжение прибора.

5- - Калибровка напряжения прибора снова
Войдите в меню 5--, как показано Рисунок 7.
Перед входом в интерфейс калибровки, пожалуйста, предоставьте эталонные 20V

Установка:

войдите в меню 5--, нажмите кнопку долго .
После входа в этого меню вольтметр будет автоматически откалиброван. Не получится откалибровать, если диапазон напряжения не между 19 и 20V.
Когда калибровка завершена, прибор автоматически выйдет из этого меню и отобразит нормальное рабочий интерфейс.
Примечания: Для обеспечения правильной калибровки, предоставьте точное рабочее напряжение 20V для прибора. Без лабораторного БП, это подменю лучше не трогать.

Размеры для инсталяции:

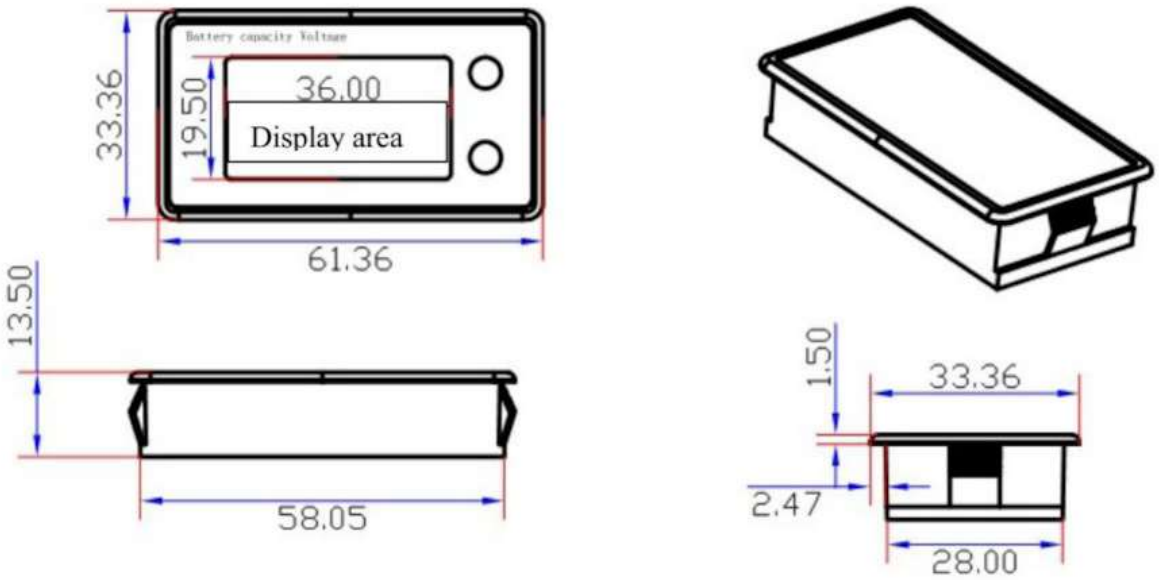

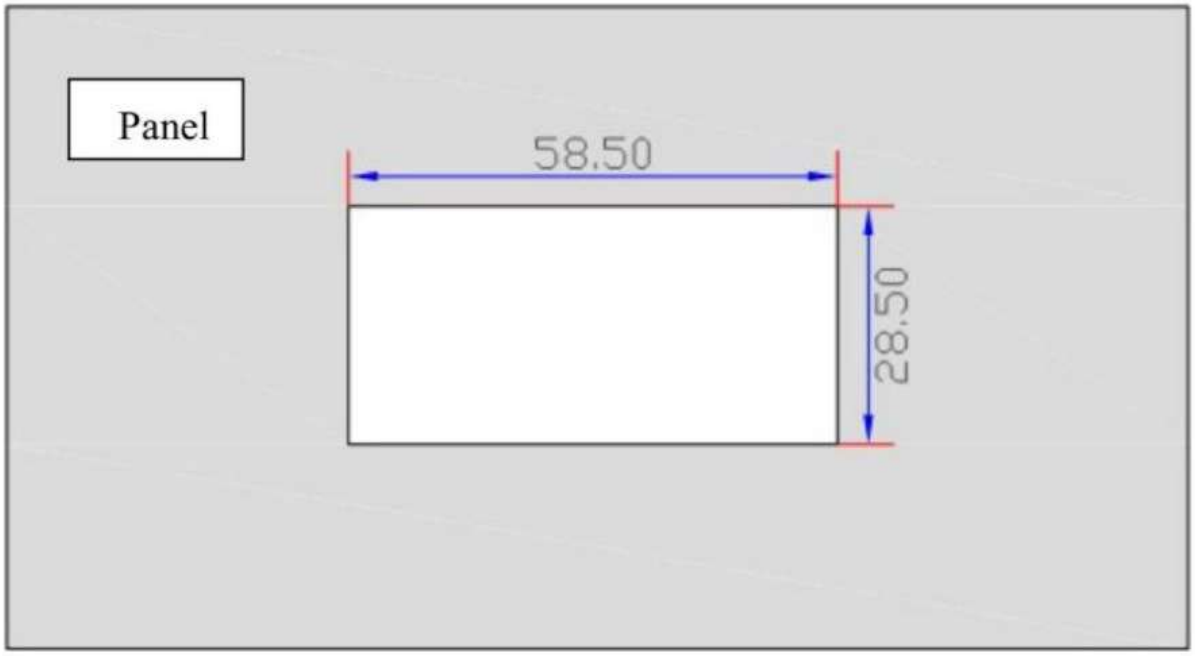

Примечания: толщина панели 2-3 мм лучше всего